ДВЕСТА ЭЛЕКТРИК
62/3, ул. Притыцкого, Минск, Республика Беларусь, +375 (17) 211-53-25

Направьте подписанный опросный лист
на адрес: market@dvesta.com
или по факсу: +375 (17) 211-53-25

ОПРОСНЫЙ ЛИСТ
на изготовление тиристорной системы управления ТЭДФ

КОНТАКТНЫЕ ДАННЫЕ

Дата заполнения	
Наименование предприятия	
Адрес	

Контактное лицо	
Должность	
Рабочий телефон	
Мобильный телефон	
Электронная почта	

ДАННЫЕ КРАНА

Цех	
№ крана (кранов)	
Тип	☐ Общепромышленный ☐ Грейферный ☐ Магнитный ☐ Литейный ☐ _____
Грузо-подъемность (т)	
Пролет моста (м)	Высота подъема (м)
Размещение оборудования	☐ Электропомещение ☐ Электрошкафы

Напряжение питания крана (В)	
Напряжение цепей командоаппаратов	☐ 24V DC ☐ 220V AC ☐ _____
t° окружающей среды	От_____°C до_____°C
Условия эксплуатации	☐ Открытый воздух ☐ Неотапливаемый цех ☐ Отапливаемый цех ☐ _____
Характеристики пыли	☐ Электропроводящая ☐ Диэлектрическая
Выполняемые функции	

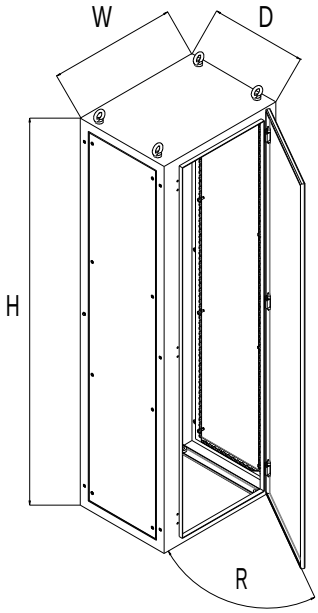

Изображение шкафа дано для справки.
Конструкция шкафа может отличаться.
Стандартные размеры шкафов доступны
на сайте http://dvesta.com/dimensions

СПЕЦИАЛЬНЫЕ ТРЕБОВАНИЯ

М.П. Подпись

МЕХАНИЗМ КРАНА

☐ Подъем ☐ Вспл. подъем ☐ 4-х канатный грейфер ☐ Мост ☐ Тележка ☐ _____

Режим эксплуатации	по ГОСТ25835	ПВ (%)	Тип командо-аппарата	
Тип ступеней скорости	☐ Активные сопротивления	☐ Реактивные сопротивления	Скорость (м/с)	номинальная / остановочная
Количество ступеней ротора	обычно от 1 до 5		Концевые выключатели (шт.)	аварийные / остановочные
Глубина регулирования	☐ 1:1 (ТЭДФ-Р0, ТЭДФ-РР)	☐ До 1:3 (ТЭДФ-3М, 4М, 5М)	Габаритные ограничения (мм)	по высоте (H) / по ширине (W)
	☐ До 1:8 (ТЭДФ-3МИ, 4МИ, 7М)	☐ До 1:10 (ТЭДФ-7МИ)		по глубине шкафа (D) / + открытие дверей (R)
Тип действующей панели			Обслуживание оборудования	☐ Одностороннее ☐ Двустороннее
Марка двигателя			Опции	☐ Обогрев ☐ Вентиляция
Мощность (кВт)		Кол-во двигателей (шт)		☐ Кондиционирование ☐ Освещение
Скорость (об/мин)		Напряжение ротора (В)	Марка ТЭДФ	если известна
Ток статора (А)		Ток ротора (А)	Примечание	
Тип тормоза, количество				

МЕХАНИЗМ КРАНА

☐ Подъем ☐ Вспл. подъем ☐ 4-х канатный грейфер ☐ Мост ☐ Тележка ☐ _____

Режим эксплуатации	по ГОСТ25835	ПВ (%)	Тип командо-аппарата	
Тип ступеней скорости	☐ Активные сопротивления	☐ Реактивные сопротивления	Скорость (м/с)	номинальная / остановочная
Количество ступеней ротора	обычно от 1 до 5		Концевые выключатели (шт.)	аварийные / остановочные
Глубина регулирования	☐ 1:1 (ТЭДФ-Р0, ТЭДФ-РР)	☐ До 1:3 (ТЭДФ-3М, 4М, 5М)	Габаритные ограничения (мм)	по высоте (H) / по ширине (W)
	☐ До 1:8 (ТЭДФ-3МИ, 4МИ, 7М)	☐ До 1:10 (ТЭДФ-7МИ)		по глубине шкафа (D) / + открытие дверей (R)
Тип действующей панели			Обслуживание оборудования	☐ Одностороннее ☐ Двустороннее
Марка двигателя			Опции	☐ Обогрев ☐ Вентиляция
Мощность (кВт)		Кол-во двигателей (шт)		☐ Кондиционирование ☐ Освещение
Скорость (об/мин)		Напряжение ротора (В)	Марка ТЭДФ	если известна
Ток статора (А)		Ток ротора (А)	Примечание	
Тип тормоза, количество				

МЕХАНИЗМ КРАНА

☐ Подъем ☐ Вспл. подъем ☐ 4-х канатный грейфер ☐ Мост ☐ Тележка ☐ _____

Режим эксплуатации	по ГОСТ25835	ПВ (%)	Тип командо-аппарата	
Тип ступеней скорости	☐ Активные сопротивления	☐ Реактивные сопротивления	Скорость (м/с)	номинальная / остановочная
Количество ступеней ротора	обычно от 1 до 5		Концевые выключатели (шт.)	аварийные / остановочные
Глубина регулирования	☐ 1:1 (ТЭДФ-Р0, ТЭДФ-РР)	☐ До 1:3 (ТЭДФ-3М, 4М, 5М)	Габаритные ограничения (мм)	по высоте (H) / по ширине (W)
	☐ До 1:8 (ТЭДФ-3МИ, 4МИ, 7М)	☐ До 1:10 (ТЭДФ-7МИ)		по глубине шкафа (D) / + открытие дверей (R)
Тип действующей панели			Обслуживание оборудования	☐ Одностороннее ☐ Двустороннее
Марка двигателя			Опции	☐ Обогрев ☐ Вентиляция
Мощность (кВт)		Кол-во двигателей (шт)		☐ Кондиционирование ☐ Освещение
Скорость (об/мин)		Напряжение ротора (В)	Марка ТЭДФ	если известна
Ток статора (А)		Ток ротора (А)	Примечание	
Тип тормоза, количество				

М.П. Подпись

МЕХАНИЗМ КРАНА

☐ Подъем ☐ Вспл. подъем ☐ 4-х канатный грейфер ☐ Мост ☐ Тележка ☐ _____

Режим эксплуатации	по ГОСТ25835	ПВ (%)	Тип командо-аппарата		
Тип ступеней скорости	☐ Активные сопротивления	☐ Реактивные сопротивления	Скорость (м/с)	номинальная	остановочная
Количество ступеней ротора	обычно от 1 до 5		Концевые выключатели (шт.)	аварийные	остановочные
Глубина регулирования	☐ 1:1 (ТЭДФ-Р0, ТЭДФ-РР)	☐ До 1:3 (ТЭДФ-3М, 4М, 5М)	Габаритные ограничения (мм)	по высоте (H)	по ширине (W)
	☐ До 1:8 (ТЭДФ-3МИ, 4МИ, 7М)	☐ До 1:10 (ТЭДФ-7МИ)		по глубине шкафа (D)	+ открытие дверей (R)
Тип действующей панели			Обслуживание оборудования	☐ Одностороннее	☐ Двустороннее
Марка двигателя			Опции	☐ Обогрев	☐ Вентиляция
Мощность (кВт)		Кол-во двигателей (шт)		☐ Кондиционирование	☐ Освещение
Скорость (об/мин)		Напряжение ротора (В)	Марка ТЭДФ	если известна	
Ток статора (А)		Ток ротора (А)	Примечание		
Тип тормоза, количество					

МЕХАНИЗМ КРАНА

☐ Подъем ☐ Вспл. подъем ☐ 4-х канатный грейфер ☐ Мост ☐ Тележка ☐ _____

Режим эксплуатации	по ГОСТ25835	ПВ (%)	Тип командо-аппарата		
Тип ступеней скорости	☐ Активные сопротивления	☐ Реактивные сопротивления	Скорость (м/с)	номинальная	остановочная
Количество ступеней ротора	обычно от 1 до 5		Концевые выключатели (шт.)	аварийные	остановочные
Глубина регулирования	☐ 1:1 (ТЭДФ-Р0, ТЭДФ-РР)	☐ До 1:3 (ТЭДФ-3М, 4М, 5М)	Габаритные ограничения (мм)	по высоте (H)	по ширине (W)
	☐ До 1:8 (ТЭДФ-3МИ, 4МИ, 7М)	☐ До 1:10 (ТЭДФ-7МИ)		по глубине шкафа (D)	+ открытие дверей (R)
Тип действующей панели			Обслуживание оборудования	☐ Одностороннее	☐ Двустороннее
Марка двигателя			Опции	☐ Обогрев	☐ Вентиляция
Мощность (кВт)		Кол-во двигателей (шт)		☐ Кондиционирование	☐ Освещение
Скорость (об/мин)		Напряжение ротора (В)	Марка ТЭДФ	если известна	
Ток статора (А)		Ток ротора (А)	Примечание		
Тип тормоза, количество					

ДОПОЛНИТЕЛЬНЫЙ ЗИП

В стандартный перечень ЗИП входят:

- 2 тиристора каждого типа,
- платы управления тиристорами,
- плата питания и защиты,
- вставки плавкие.

Дополнительный ЗИП может включать:

- контроллер Mitsubishi с ПО ТЭДФ,
- программатор (ноутбук),
- доп. платы и др. по согласованию.

М.П. Подпись

Примечание: данный опросный лист с подписями и печатями Заказчика на всех страницах является техническим заданием для расчета коммерческого предложения и неотъемлимой частью договора поставки оборудования.